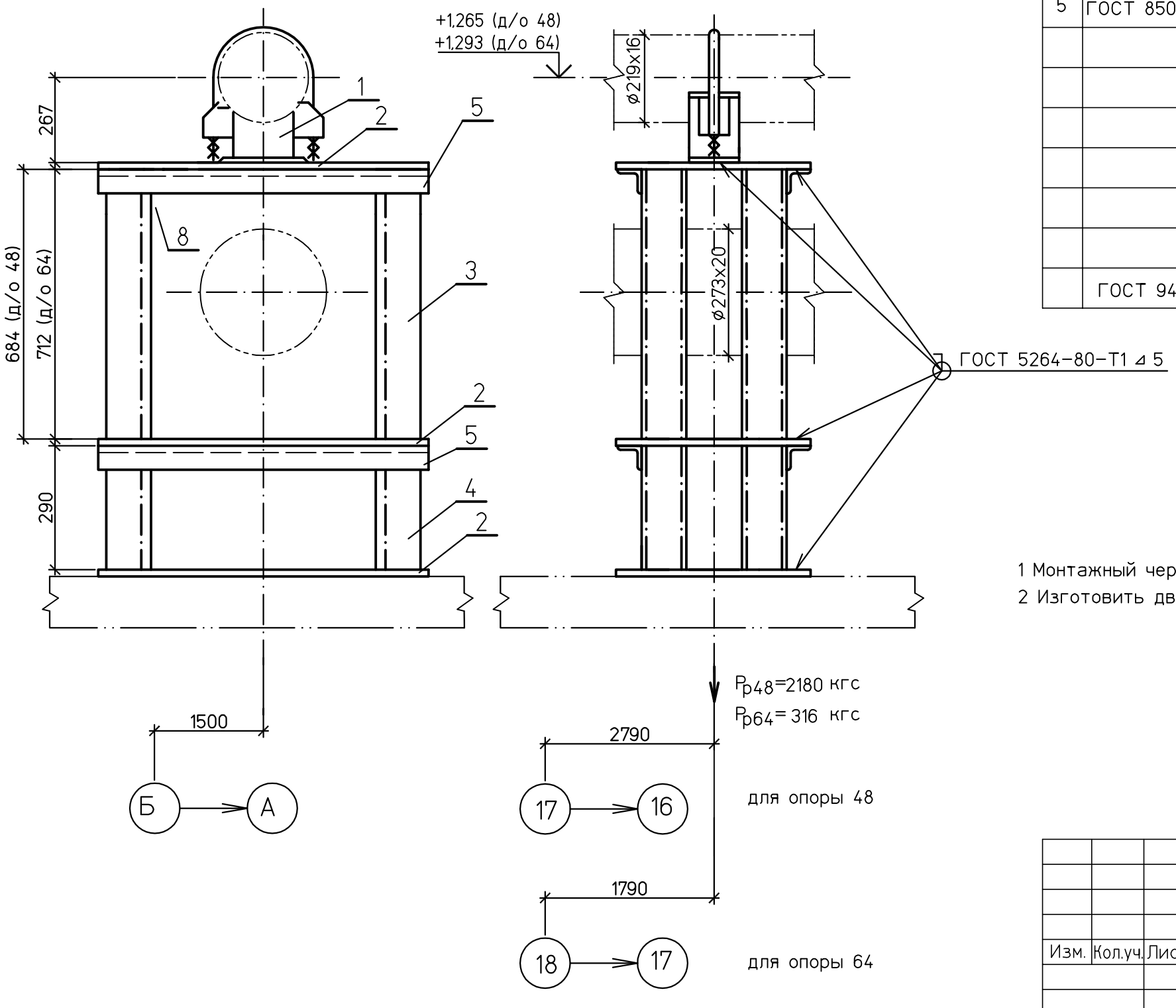

Спецификация деталей

Поз.	Обозначение	Наименование	Кол	Материал	Масса,кг ед.	Масса,кг общ.	Приме-чание
1	17 ОСТ 108.275.29-80	Опора 219	1	Сборный	9,9	9,9	
2	ГОСТ 19903-74	Лист Б-ПН-0 8х380х780	3	В ст3пс2 ГОСТ 380-88	18,6	55,8	
3	ГОСТ 8240-89	Швеллер 12У L=712	4	Ст3кп2 ГОСТ 380-88	7,4	29,6	
4	ГОСТ 8240-89	Швеллер 12У L=290	4	Ст3кп2 ГОСТ 380-88	3,0	12.0	
5	ГОСТ 8509-93	Уголок 63х63х5-В L=780	4	Ст3сп ГОСТ 535-2005	3,75	15.0	
	ГОСТ 9467-75	Наплавленный металл		Э42А		0,6	

ИТОГО: 122,9 кг

1 Монтажный чертеж №1350.12.38А-30UHJ-1600-TD лист 7.
2 Изготовить два комплекта.

Инв. № подл. 83547 | Подпись и дата | Взам. инв. №

Изм.	Кол.уч.	Лист	№док.	Подп.	Дата
Н. контр.		Михеев			
Проверил		Шкитилева			
Разработал		Михеев			

1350.12.38А-30UHJ-1600-TD

Объекты III очереди строительства ЗАО СГК (ТЭЦ)

Трубопроводы машзала БВД в осях 16-28 рядах А-В и внутристанционные трубопроводы.

Стадия	Лист	Листов
р	9.1	

Напорный трубопровод ПЭН ВД №8 до ПВД №4,5. Опоры скользящие 48,64.

ОТКРЫТОЕ АКЦИОНЕРНОЕ ОБЩЕСТВО ИНСТИТУТ ТЕПЛОЭЛЕКТРОПРОЕКТ НИЖНИЙ НОВГОРОД

Файл: Формат А3